Zürcher Hochschule
für Angewandte Wissenschaften

School of
Engineering

IDP Institut für Datenanalyse
und Prozessdesign

Neues Buskonzept Laufental 2026

Diplomierende
Jonas Brütsch
Jonathan Suter

Dozierende
Rolf Bergmaier
Reimond Matthias Wüst

Auf den Fahrplanwechsel Dezember 2025 baut die SBB AG das Angebot auf der Fernverkehrslinie Basel–Laufen–Delémont–Biel vom Stunden- zum Halbstundentakt aus. Mit dem halbstündlichen Fernverkehrszughalt in Laufen ergeben sich für die PostAuto-Linien am Bahnhof Laufen neue Anschlussmöglichkeiten. Weiterhin bestehen bleibt die bereits heute halbstündliche und um eine Viertelstunde versetzt fahrende S-Bahn von Basel nach Laufen.

Mit vorliegender Bachelorarbeit wird für die PostAuto AG überprüft, ob die neuen Fernverkehrsverbindungen eine Anpassung des Busangebots in den Bezirken Laufen, Dorneck und Thierstein erfordern.

Mithilfe des Gesamtverkehrsmodells der Region Basel, den Pendlerstatistiken des Bundes und den Fahrgastzahlen der PostAuto AG werden die Bedürfnisse der Bevölkerung sowie die Nutzung des heutigen Angebots analysiert. Im Zentrum steht die Frage, welche Anschlüsse nach Basel, durch die in der Regel halbstündlich verkehrenden PostAuto-Linien, in Laufen zukünftig priorisiert bedient werden sollen. Das methodische Vorgehen der Arbeit folgt dabei dem Vier-Stufen-Modell der nachfrageorientierten Angebotsplanung im Verkehrswesen.

Infolge der Analyse und unter Berücksichtigung der Wünsche der PostAuto AG wurde klar, dass Linienverläufe, Anschlüsse und Abfahrtszeiten angepasst werden müssen. Da zum Teil konträre Interessen bestehen, wurden zwei verschiedene Varianten ausgearbeitet. Die erste Variante fokussiert stärker auf die Regelmässigkeit, während die zweite Variante individuelle Faktoren stärker berücksichtigt.

Da die Personalkosten im öffentlichen Verkehr einen grossen Kostenpunkt darstellen, wurde die wirtschaftliche Komponente mit der Angabe der «Produktivität» (produktive gegenüber unproduktiver Zeit) grob abgeschätzt und dient als Vergleichsgrösse zwischen den Angeboten.

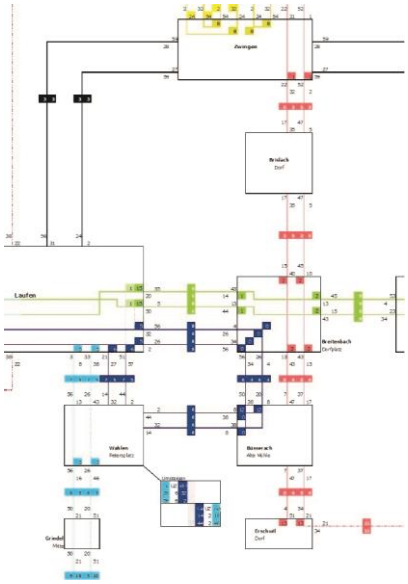

Ausschnitt aus der erarbeiteten Netzgrafik.